ficha técnica do produto
Características

RUNTAL BRASIL (11) 2626-4645
ABL8MEM24012

FONTE DE ALIMENTACAO CHAVEADA 24V 1.2A

principal

Linha de produto	Phaseo
Tipo de produto ou componente	Fonte de alimentação
Tipo de fonte de alimentação	Modo de comutação regulado
Tensão de entrada	100..0,240 V CA fase para fase, Terminal (é): L1-L2 100..0,240 V CA monofásico, Terminal (é): N-L1 120..0,250 V CC
Tensão de saída	24 V CC
Potência nominal em W	30 W
Tipo de proteção de entrada	Fusível integrado (não pode ser trocado)
Corrente de saída da fonte de alimentação	1.2 A
Tipo de proteção de saída	Contra curtos-circuitos
Temperatura ambiente do ar para funcionamento	-25...55 °C without 55...70 °C with

Complementar

Limites da tensão de entrada	85..0,264 V
Frequência da rede	47..0,63 Hz
Corrente de irrupção	<= 20 A
Cos phi	> 0.5
Eficiência	82 %
Limites da tensão de saída	22,2...28,8 V ajustável
Dissipação de alimentação em W	6.6 W
Consumo de corrente	0.4 A a 240 V 0.65 A a 100 V
Regulação de linha e de carga	+/- 3 %
Propagação residual	250 MV
Tempo de manutenção	>= 10 ms a 100 V >= 150 ms a 230 V
Conexões - terminais	Terminais de tipo de parafuso of conexão de entrada, capacidade da onexão: 2 x 0,14...2 x 2,5 mm² AWG 26 ... 16 AWG Terminais de tipo de parafuso of conexão de saída, capacidade da onexão: 4 x 0,14...4 x 2,5 mm² AWG 26 ... 16 AWG
Sinalização	CE
Suporte de montagem	Calha DIN simétrica de 35 x 15 mm Calha DIN simétrica de 35 x 7,5 mm Painel com 2 parafusos, diâmetro: 4 mm
Posição de funcionamento	Vertical
Altitude de funcionamento	2000 m
Acoplamento de saída	Paralelo Série
Nome do teste	Emissões guiadas na linha de energia para EN 55022, Classe B Descargas eletroestáticas para EN/IEC 61000-4-2 Emissão para EN 50081-1 Campo eletromagnético induzido para EN/IEC 61000-4-6 Pane primária para IEC 61000-4-11 Campo eletromagnético com radiação para EN/IEC 61000-4-3 Emissões irradiadas para EN 55022, Classe B Momentâneo rápido para IEC 61000-4-4 Sobretensão para EN/IEC 61000-4-5 Emissão de corrente harmônica para EN / IEC 61000-3-2
LED de status	1 LED verde of tensão de saída
Profundidade	59 mm
Altura	100 mm

As informações fornecidas neste documento contêm descrições gerais e / ou características técnicas do desempenho dos produtos.
A intenção desse documento não é substituir e não deve ser usado para determinar a adequação ou confiabilidade destes produtos para aplicações específicas do usuário.
É dever de qualquer usuário ou integrador realizar a análise de risco adequada e completa, avaliação e teste dos produtos no que diz respeito à aplicação específica relevante ou utilização.
Nem a Schneider Electric, nem qualquer uma de suas filiais ou subsidiárias devem ser responsabilizadas pelo uso indevido das informações aqui contidas.

Largura	54 mm
Peso do produto	0.195 kg

Ambiente

certificações do produto	TUV 60950-1 TUV 60950-1 RCM EAC KC
padrões	UL 508 CSA C22.2 No 60950-1
característica ambiental	EMC para EN 55022, Classe B EMC para EN 61000-6-3 EMC para EN/IEC 61000-6-2 EMC para EN/IEC 61204-3 Segurança para EN/IEC 60950-1 Segurança para SELV
grau de proteção IP	IP20 para EN/IEC 60529
temperatura ambiente do ar para armazenamento	-40...70 °C
umidade relativa	0...90 % durante o funcionamento 0...95 % em armazenamento
categoria de sobretensão	Classe II para VDE 0106-1
força dielétrica	Between input and output

Contractual warranty

Período	18 meses

Regulated Switch Mode Power Supplies

Dimensions

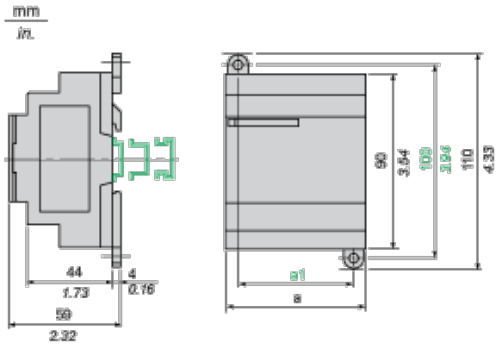

	a in mm	a in in.	a1 in mm	a1 in in.
ABL8MEM05040	54	2.12	42	1.65
ABL8MEM12020	54	2.12	42	1.65
ABL8MEM24003	36	1.41	24	0.94
ABL8MEM24006	36	1.41	24	0.94
ABL8MEM24012	54	2.12	42	1.65
ABL7RM24025	74	2.91	60	2.36

Regulated Switch Mode Power Supply

Internal Wiring Diagram

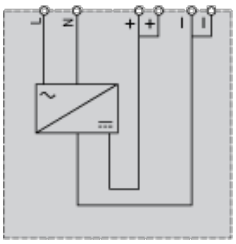

Regulated Switch Mode Power Supplies

Series or Parallel Connection

Series Connection

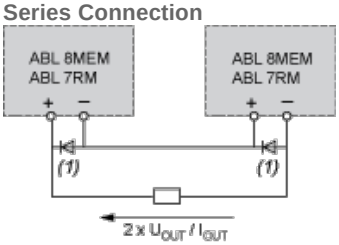

(1) Two Shottky diodes Imin = power supply In and Vmin = 50 V

Parallel Connection

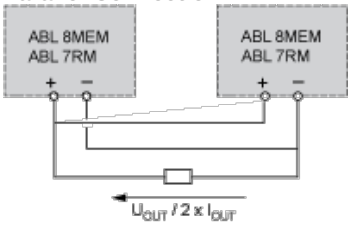

Family	Series	Parallel
ABL 7RM/8MEM	2 products max.	2 products max.

Series or parallel connection is only recommended for products with identical references.

Regulated Switch Mode Power Supplies

Derating

The ambient temperature is a determining factor that limits the power an electronic power supply can deliver continuously. If the temperature around the electronic components is too high, their life will be significantly reduced.

The nominal ambient temperature for the Modular range of Phaseo power supplies is 55°C. Above this temperature, derating is necessary up to a maximum temperature of 70°C (except for the ABL7RM24025 model).

The graph below shows the power as a percentage of the nominal power that the power supply can deliver continuously, depending on the ambient temperature.

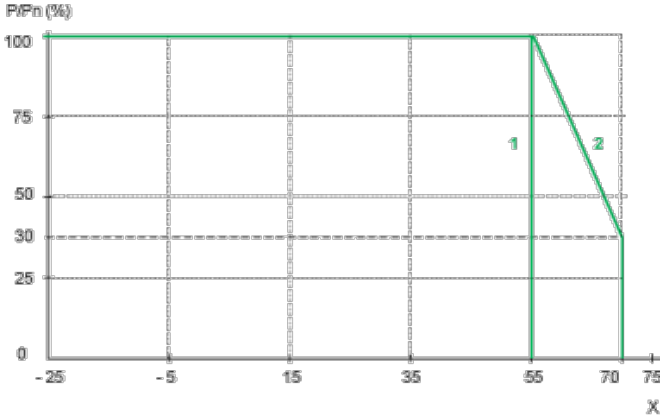

X Maximum operating temperature (°C)

(1) With an ABL7RM24025

(2) With an ABL8MEM•••••