ficha técnica do produto
Características

RUNTAL BRASIL (11) 2626-4645

BMXAMI0410

MODULO X80 - 4 ENTRADAS ANALOGICAS MULTIRANGE - V / I - 16B

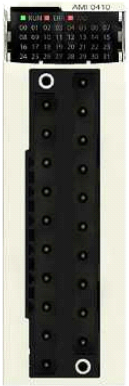

principal

Linha de produto	Plataforma de automação Modicon M340
Tipo de produto ou componente	Módulo de entrada analógica
Conexão elétrica	1 conector 20 vias
Isolamento de entrada saída	Isolado
Nível de entrada	Nível alto
Número de entrada analógica	4
Tipo da entrada analógica	Corrente +/- 20 mA Corrente 0..0,20 mA Corrente 4..0,20 mA Tensão +/- 10 V Tensão +/- 5 V Tensão 0..0,10 V Tensão 0..0,5 V Tensão 1..0,5 V

Complementar

Conversão analógica/digital	24 bits
Resolução de entrada analógica	16 bits
Impedância de entrada	10 MOhm
Sobrecarga permitida em entradas	+/- 30 V +/- 10 V +/- 30 V +/- 5 V +/- 30 V 0..0,10 V +/- 30 V 0..0,5 V +/- 30 V 1..0,5 V +/- 90 mA +/- 20 mA +/- 90 mA 0..0,20 mA +/- 90 mA 4..0,20 mA
Resistência de conversão interna	250 Ohm
Precisão do resistor interno de conversão	0,1% - 15 ppm/°C
Tipo de filtro	Filtragem digital de primeira ordem
Tempo do ciclo de leitura rápida	1 ms + 1 ms x número de canais utilizados
Tempo do ciclo de leitura nominal	5 ms para 4 canais
Erro de medição	<= 0,1% da escala completa +/- 10 V 0..0,60 ℃ <= 0,1% da escala completa +/- 5 V 0..0,60 ℃ <= 0,1% da escala completa 0..0,10 V 0..0,60 ℃ <= 0,1% da escala completa 0..0,5 V 0..0,60 ℃ <= 0,1% da escala completa 1..0,5 V 0..0,60 ℃ <= 0,3% da escala completa +/- 20 mA 0..0,60 ℃ <= 0,3% da escala completa 0..0,20 mA 0..0,60 ℃ <= 0,3% da escala completa 4..0,20 mA 0..0,60 ℃ 0,075% da escala completa +/- 10 V 25 ℃ 0,075% da escala completa +/- 5 V 25 ℃ 0,075% da escala completa 0..0,10 V 25 ℃ 0,075% da escala completa 0..0,5 V 25 ℃ 0,075% da escala completa 1..0,5 V 25 ℃ 0,15% da escala completa +/- 20 mA 25 ℃ 0,15% da escala completa 0..0,20 mA 25 ℃ 0,15% da escala completa 4..0,20 mA 25 ℃
Derivação de temperatura	15 ppm/°C +/- 10 V 15 ppm/°C +/- 5 V 15 ppm/°C 0..0,10 V 15 ppm/°C 0..0,5 V 15 ppm/°C 1..0,5 V 30 ppm/°C +/- 20 mA 30 ppm/°C 0..0,20 mA 30 ppm/°C 4..0,20 mA
Recalibração	Interno

As informações fornecidas neste documento contêm descrições gerais e / ou características técnicas do desempenho dos produtos.
A intenção desse documento não é substituir e não deve ser usado para determinar a adequação ou confiabilidade destes produtos para aplicações específicas do usuário.
É dever de qualquer usuário ou integrador realizar a análise de risco adequada e completa, avaliação e teste dos produtos no que diz respeito à aplicação específica relevante ou utilização.
Nem a Schneider Electric, nem qualquer uma de suas filiais ou subsidiárias devem ser responsabilizadas pelo uso indevido das informações aqui contidas.

Modo comum entre canais	120 dB
Formato do valor digital	+/- 10000 por predefinição +/- 32000 na escala do usuário
Tensão de isolamento	300 V CC entre canais 1400 V CC between channels and ground 1400 V CC between channels and bus
Resolução de medição	0,35 mV +/- 10 V 0,35 mV +/- 5 V 0,35 mV 0..0,10 V 0,35 mV 0..0,5 V 0,35 mV 1..0,5 V 0,92 µA +/- 20 mA 0,92 µA 0..0,20 mA 0,92 µA 4..0,20 mA
Valor máximo de conversão	+/- 11,4 V +/- 10 V +/- 11,4 V +/- 5 V +/- 11,4 V 0..0,10 V +/- 11,4 V 0..0,5 V +/- 11,4 V 1..0,5 V 0..0,30 mA +/- 20 mA 0..0,30 mA 0..0,20 mA 0..0,30 mA 4..0,20 mA
LED de status	1 LED verde EXECUÇÃO 1 LED por canal verde diagnóstico do canal 1 LED vermelho ERR 1 LED vermelho E/S
Peso do produto	0.143 kg
Consumo de corrente	150 mA em 3,3 V CC 45 mA em 24 V CC

Ambiente

temperatura ambiente do ar para funcionamento	0...60 °C
umidade relativa	10...95 % sem condensação
grau de proteção IP	IP20
tratamento de proteção	TC

Oferecer sustentabilidade

Status de oferta sustentável	Produto Green Premium
RoHS	Conforme - from 0722 - Schneider Electric declaration of conformity
REACh	A referência contém SVHC acima do limite
Perfil ambiental do produto	Disponível
Instruções sobre final de vida de produto	Disponível

Contractual warranty

Período	18 meses

Modules Mounted on Racks

Dimensions

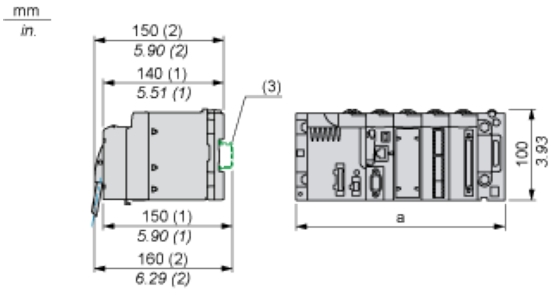

(1) With removable terminal block (cage, screw or spring).

(2) With FCN connector.

(3) On AM1 ED rail: 35 mm wide, 15 mm deep. Only possible with BMXXBP0400/0400H/0600/0600H/0800/0800H rack.

Rack references	a in mm	a in in.
BMXXBP0400 and BMXXBP0400H	242.4	09.54
BMXXBP0600 and BMXXBP0600H	307.6	12.11
BMXXBP0800 and BMXXBP0800H	372.8	14.68
BMXXBP1200 and BMXXBP1200H	503.2	19.81

Wiring Diagram

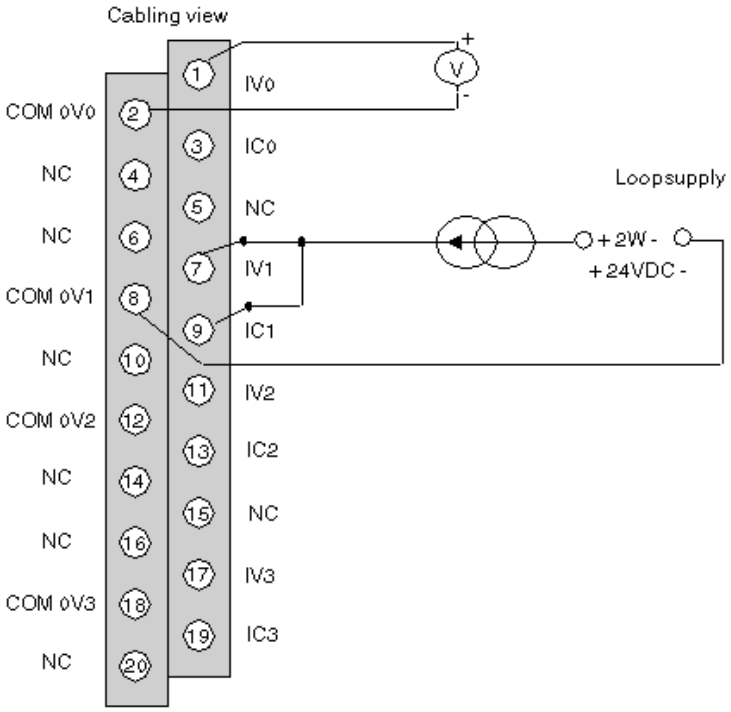

IVx + pole input for channel x

COM 0Vx- pole input for channel x

ICx current reading resistor + input

Channel 0 voltage sensor

Channel 1 2-wire current sensor