ficha técnica do produto
Características

RUNTAL BRASIL (11) 2626-4645

BMXCPS2010

MODULO X80 - FONTE 24VDC - 16.5W

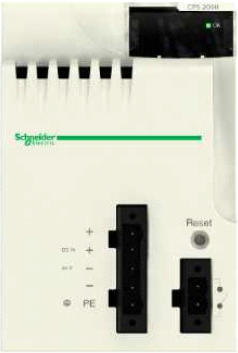

principal

Linha de produto	Plataforma de automação Modicon M340
Tipo de produto ou componente	Módulo da fonte de alimentação
Compatibilidade do produto	Not compatible with BMEXBP..02
Tensão primária	24 V isolado
Tipo do circuito de alimentação	CC
Potência secundária útil total	<= 16.8 W
Potência secundária	16.8 W 24 V CC processador e fonte de alimentação do módulo E/S 8.3 W 3,3 V CC fonte de alimentação lógica do módulo E/S

Complementar

Limite da tensão primária	18..0,310,2 V
Corrente de entrada da fonte de alimentação	1 A 24 V
Corrente de irrupção	30 A 24 V
I^2t na ativação	<= 0,6 A^2.s 24 V
It na ativação	<= 0.15 A.s 24 V
Tipo de proteção	Fusível interno não acessível circuito primário Proteção de sobrecarga circuito secundário, fonte de alimentação com sensor de 24 V Proteção de sobretensão circuito secundário, fonte de alimentação com sensor de 24 V Proteção contra curtos-circuitos circuito secundário, fonte de alimentação com sensor de 24 V
Corrente na tensão secundária	0.7 A 24 V CC processador e fonte de alimentação do módulo E/S 2.5 A 3,3 V CC fonte de alimentação lógica do módulo E/S
Dissipação de alimentação em W	<= 8.5 W
LED de status	1 LED verde tensão do rack OK
Tipo de controle	Reinício a frio do botão de pressão REPOR
Conexão elétrica	1 conector 2 pino(s) relé de alarme 1 conector 5 pino(s) alimentação da linha, aterramento de proteção, sensor de entrada 24 V CC
Comprimento do cabo	20 m cabo da fonte de alimentação cobre 1.5 mm^2 30 m cabo da fonte de alimentação cobre 2.5 mm^2
Resistência de isolamento	>= 10 MOhm primária/terra >= 10 MOhm primária/secundária
Peso do produto	0.29 kg

Ambiente

imunidade a microquebras	<= 1 ms
força dielétrica	1500 V primária/terra 1500 V primária/secundária
grau de proteção IP	IP20
padrões	IACS E10
temperatura ambiente do ar para armazenamento	-40...85 °C
temperatura ambiente do ar para funcionamento	0...60 °C
umidade relativa	10...95 % sem condensação
tratamento de proteção	TC

Oferecer sustentabilidade

As informações fornecidas neste documento contêm descrições gerais e / ou características técnicas do desempenho dos produtos.
A intenção desse documento não é substituir e não deve ser usado para determinar a adequação ou confiabilidade destes produtos para aplicações específicas do usuário.
É dever de qualquer usuário ou integrador realizar a análise de risco adequada e completa, avaliação e teste dos produtos no que diz respeito à aplicação específica relevante ou utilização.
Nem a Schneider Electric, nem qualquer uma de suas filiais ou subsidiárias devem ser responsabilizadas pelo uso indevido das informações aqui contidas.

Status de oferta sustentável	Produto Green Premium
RoHS	Conforme - from 0722 - Schneider Electric declaration of conformity
REACh	A referência contém SVHC acima do limite
Perfil ambiental do produto	Disponível
Instruções sobre final de vida de produto	Disponível

Contractual warranty

Período	18 meses

Modules Mounted on Racks

Dimensions

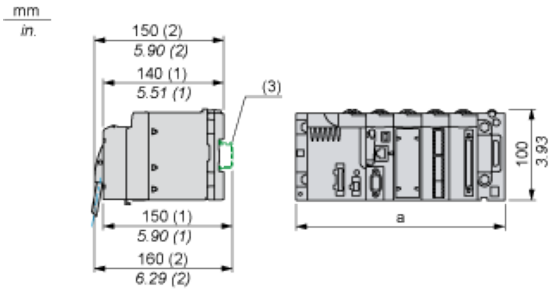

(1) With removable terminal block (cage, screw or spring).

(2) With FCN connector.

(3) On AM1 ED rail: 35 mm wide, 15 mm deep. Only possible with BMXXBP0400/0400H/0600/0600H/0800/0800H rack.

Rack references	a in mm	a in in.
BMXXBP0400 and BMXXBP0400H	242.4	09.54
BMXXBP0600 and BMXXBP0600H	307.6	12.11
BMXXBP0800 and BMXXBP0800H	372.8	14.68
BMXXBP1200 and BMXXBP1200H	503.2	19.81

Connection of Direct Current Power Supply Modules to a 24 Vdc or 48 Vdc Floating Direct Current Network

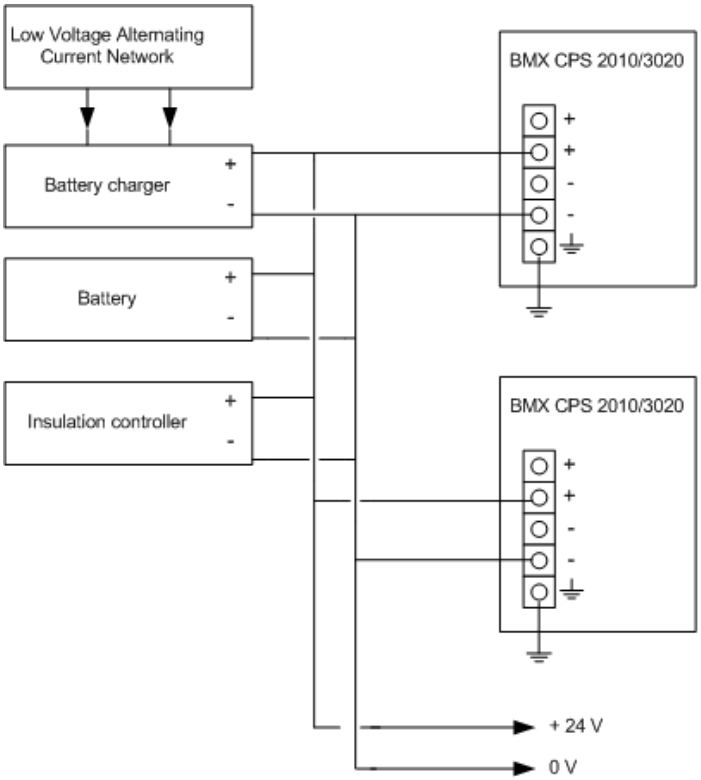

24 VDC floating network for the power supply of sensors, actuators and input/out modules.

Connection of Direct Current Power Supply Modules to an Alternating Current Network

Connection of a Single Rack PLC Station

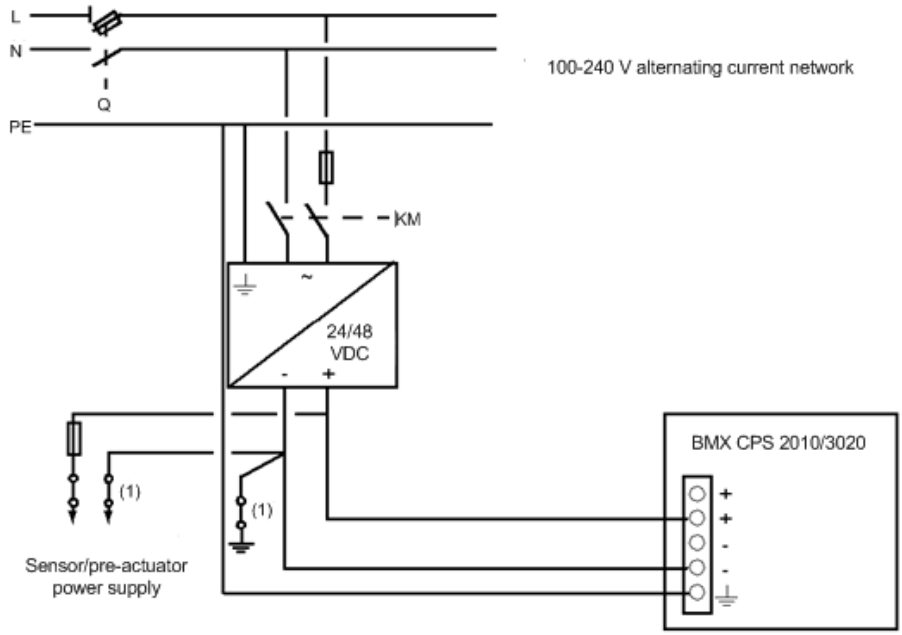

Q General isolator

KM Line contactor or circuit breaker

(1) Insulation connector bar for locating grounding errors

Connection of a Multi-Rack PLC Station

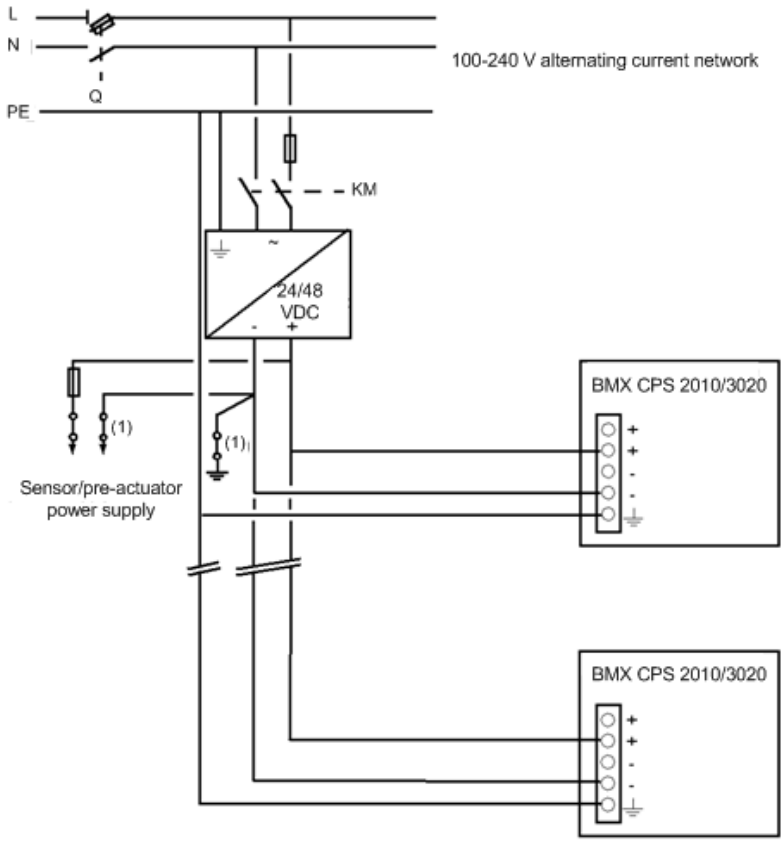

Q General isolator

KM Line contactor or circuit breaker

(1) Insulation connector bar for locating grounding errors