ficha técnica do produto
Características

RUNTAL BRASIL (11) 2626-4645

BMXDRA0805

MODULO X80 - 8 SAIDAS DIGITAIS A RELE - 3A - CONECT BORNE

principal

Linha de produto	Plataforma de automação Modicon M340
Tipo de produto ou componente	Módulo de saída digital
Conexão elétrica	Conector de 20 vias
Número de saída digital	8 conformidade com EN/IEC 61131-2
Tipo de saída digital	Relé
Tensão de saída digital	12...24 V 10..0,34 V CC 24...240 V 10..0,264 V CA

Complementar

[Ith] corrente térmica ao ar livre convencional	3 A
Resistência de isolamento	> 10 MOhm 500 V CC
Dissipação de alimentação em W	<= 2.7 W
Tempo de resposta na saída	<= 10 ms ativação <= 8 ms desativação
Consumo de corrente típico	100 mA at 3,3 V CC
Confiabilidade MTBF	1573341 H
Tipo de proteção	Proteção de sobretensão indutiva de CA Proteção de sobretensão indutiva de CC Proteção contra sobrecargas externas Proteção contra curtos-circuitos externos
Proteção contra sobrecargas de saída	Usar 1 fusível rápido por canal ou grupo de canais
Proteção contra sobretensão de saída	Usar o diodo de descarga em cada saída CC Usar o circuito RC em cada saída CA Usar o limitador de sobretensão ZNO em cada saída CA
Proteção contra curtos-circuitos de saída	Usar 1 fusível rápido por canal ou grupo de canais
Corrente de comutação mínima	1 mA 5 V CC
Durabilidade elétrica	1000000 ciclos CA-12 50 VA 48 V 1000000 ciclos CC-12 24 W 24 V 1000000 ciclos CC-13 24 W 24 V 2000000 cycles AC-15 24 VA 48 V 0.35 2000000 ciclos CC-13 10 W 24 V 300000 ciclos CC-12 40 W 24 V 500000 ciclos CA-12 110 VA 48 V 500000 cycles AC-15 10 VA 48 V 0.35 500000 cycles AC-15 24 VA 24 V 0.35 700000 ciclos CA-12 50 VA 24 V 100000 cycles AC-15 220 VA 200...240 V 0.35 1000000 ciclos CA-12 110 VA 110...120 V 1000000 ciclos CA-12 220 VA 200...240 V 1000000 cycles AC-15 110 VA 200...240 V 0.35 10000000 cycles AC-15 10 VA 110...120 V 0.35 10000000 cycles AC-15 10 VA 200...240 V 0.35 150000 cycles AC-15 110 VA 110...120 V 0.35 1500000 cycles AC-15 50 VA 110...120 V 0.35 3000000 cycles AC-15 50 VA 200...240 V 0.35 500000 ciclos CA-12 220 VA 110...120 V
LED de status	1 LED vermelho para erro do módulo (ERR) 1 LED verde para módulo em funcionamento (RUN) 1 LED por canal verde para diagnóstico do canal 1 LED vermelho para E/S do módulo
Peso do produto	0.145 kg

As informações fornecidas neste documento contêm descrições gerais e / ou características técnicas do desempenho dos produtos.
A intenção desse documento não é substituir e não deve ser usado para determinar a adequação ou confiabilidade destes produtos para aplicações específicas do usuário.
É dever de qualquer usuário ou integrador realizar a análise de risco adequada e completa, avaliação e teste dos produtos no que diz respeito à aplicação específica relevante ou utilização.
Nem a Schneider Electric, nem qualquer uma de suas filiais ou subsidiárias devem ser responsabilizadas pelo uso indevido das informações aqui contidas.

Ambiente

grau de proteção IP	IP20
padrões	CSA C22.2 no 142 IEC 1131-2 IEC 664 NF C 63-850 UL 508 UL 746C
força dielétrica	2000 V CA em Ue 50/60 Hz 1 min
temperatura ambiente do ar para funcionamento	0...60 °C
umidade relativa	10...95 % sem condensação
tratamento de proteção	TC

Oferecer sustentabilidade

Status de oferta sustentável	Produto Green Premium
RoHS	Conforme - from 0901 - Schneider Electric declaration of conformity
REACh	A referência contém SVHC acima do limite
Perfil ambiental do produto	Disponível
Instruções sobre final de vida de produto	Disponível

Contractual warranty

Período	18 meses

Modules Mounted on Racks

Dimensions

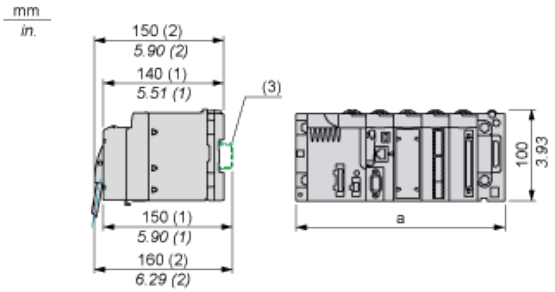

(1) With removable terminal block (cage, screw or spring).

(2) With FCN connector.

(3) On AM1 ED rail: 35 mm wide, 15 mm deep. Only possible with BMXXBP0400/0400H/0600/0600H/0800/0800H rack.

Rack references	a in mm	a in in.
BMXXBP0400 and BMXXBP0400H	242.4	09.54
BMXXBP0600 and BMXXBP0600H	307.6	12.11
BMXXBP0800 and BMXXBP0800H	372.8	14.68
BMXXBP1200 and BMXXBP1200H	503.2	19.81

Connecting the Module

Output Circuit Diagram

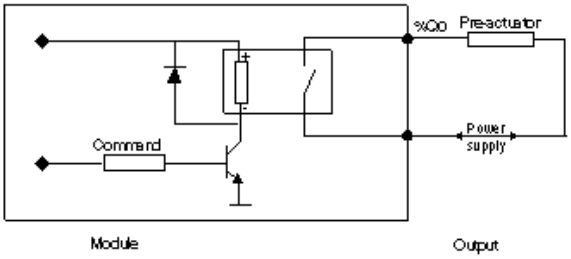

Module Connection

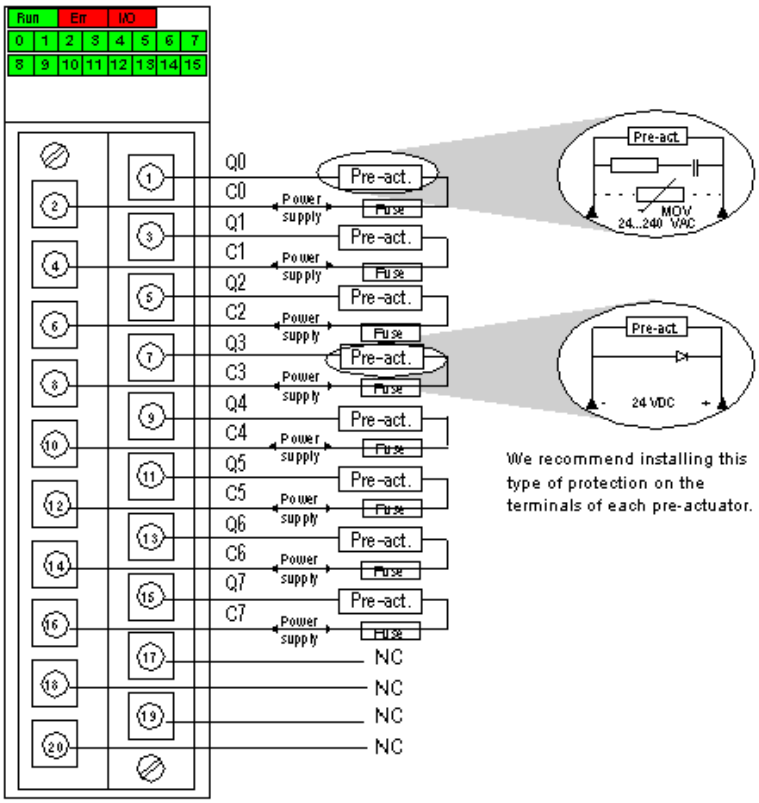

power supply 24 VDC or 24...240 VAC

fuse 1 fast blow fuse of 3 A for each relay

NC not connected