RUNTAL BRASIL
☎ (11) 2626-4645

HMIPUF7D0P01

PANEL PC UNIVERSAL 15 FLASHDISK 60GB 24VCC ATOM 1.6GHZ 1GBRAM WIN XP PRO

ficha técnica do produto

principal

Linha de produto	Magelis iPC
Tipo de produto ou componente	Painel do PC
Tipo de terminal	Tela tátil
Nome do processador	Atom N270 1.66 GHz 512 kB[Espaço]-[Espaço]L2 cache memory
Tipo de chipset	Intel 945GME 533 MHz
Equipamento de armazenamento de dados	Flash disk SSD 60 GB SLC
Tamanho do visor	15 inch
Tipo de visor	Matriz ativa colorida TFT LCD com backlight de LED
Resolução da tela	1024 x 768 pixels XGA
Cor de apresentação	16 milhões de cores

Complementar

Luminância	350 cd/m²
Ângulo de visualização horizontal x vertical	160 x 100 °
Painel tátil	Resistivo analógico
Tipo de memória	SRAM, 512 kB RAM DDR3, 2 GB
Tipo de controlador de vídeo	Intel Graphics Media Accelerator (GMA) 950, 224 MB
Tipo de resfriamento	Sem ventilação
Tipo de conexão integrada	2 Ethernet TCP/IP RJ45 2 Ethernet TCP/IP RJ45 DVI-I video port DVI-I Conexão serial COM1 SUB-D 9 macho RS232C 115 kbit/s Ligação de série COM2 SUB-D 9 macho RS232C 115 kbit/s USB 2.0 type A 480 Mbit/s painel frontal
Porta Ethernet	10BASE-T/100BASE-T/1000BASE-T
Sistema operacional	MS Windows XP Professional Edition SP3 multi-language
Pacote de software	Demo do Vijeo Designer run time
Tensão nominal de fornecimento [Us]	24 V CC fonte de alimentação
Limites de tensão de alimentação	18...30 V
[In] corrente nominal	6.7 A
Corrente de irrupção	7 A
Consumo de energia	130 W
Material do aro	Aluminium alloy
Material	Aço tratada
Material do visor	Folha de polietileno
Modo de fixação	Pelo kit de fixação Ligar porta do invólucro fixadores incluídos Pelo kit de fixação Ligar painel fixadores incluídos
Tipo de instalação	Interior
Tipo de controle	Botão de pressão para reiniciar Push-botão ON / OFF para equipamentos ON e OFF
Sinalização local	LED multi-color para power LED amarelo para acessando o Flash SSD disco (DISK)
Largura	402 mm
Altura	301 mm
Profundidade	104 mm
Dimensões de recorte	383,5 (+ 1 / - 0) x 282,5 (+ 1 / - 0) x 1,6 ... 10 mm
Peso do produto	8.93 kg

As informações fornecidas neste documento contêm descrições gerais e / ou características técnicas do desempenho dos produtos.
A intenção desse documento não é substituir e não deve ser usado para determinar a adequação ou confiabilidade destes produtos para aplicações específicas do usuário.
É dever de qualquer usuário ou integrador realizar a análise de risco adequada e completa, avaliação e teste dos produtos no que diz respeito à aplicação específica relevante ou utilização.
Nem a Schneider Electric, nem qualquer uma de suas filiais ou subsidiárias devem ser responsabilizadas pelo uso indevido das informações aqui contidas.

Ambiente

grau de proteção IP	IP65 painel frontal conformidade com EN/IEC 60529
grau de proteção NEMA	NEMA 4X painel frontal
certificações do produto	CE C-Tick GOST Marine GL Bridge with line filter HMIYLFIMAR11 CULus 508 CULus CSA 22-2 No 142 CULus HazLoc Class I Division 2 UL 1604 CULus HazLoc Class I Division 2 ANSI/ISA 12-12-01 CULus HazLoc Class I Division 2 CSA 22-2 No 213 ALCANCE RoHS
graus de poluição	2 conformidade com EN/IEC 61131-2
compatibilidade eletromagnética	Imunidade a interferência de alta frequência conformidade com EN/IEC 61131-2 Imunidade a interferência de alta frequência conformidade com EN / IEC 61000-4-x Imunidade a emissões eletromagnéticas classe A conformidade com EN 55011 Imunidade a emissões eletromagnéticas classe A conformidade com EN 55022
temperatura ambiente do ar para funcionamento	0...50 °C, instalação vertical conformidade com EN/IEC 61131-2 0...50 °C, instalação vertical conformidade com UL 508
temperatura ambiente do ar para armazenamento	-20...60 °C conformidade com IEC 60068-2-14 test Na -20...60 °C conformidade com IEC 60068-2-2 test Bb
umidade relativa	10...85 % conformidade com EN/IEC 60068-2-78 10...85 % conformidade com EN/IEC 60068-2-30
altitude de funcionamento	2000 m conformidade com EN/IEC 61131-2
resistência à vibração	1,75 mm (f = 2 ... 9Hz) contínuo conformidade com EN/IEC 60068-2-6 Fc 3,5 mm (f = 2 ... 9Hz) intermitênte conformidade com EN/IEC 60068-2-6 Fc 0,5 gn (f = 9 ... 200 Hz) contínuo conformidade com EN/IEC 60068-2-6 Fc 1 gn (f = 9 ... 200 Hz) intermitênte conformidade com EN/IEC 60068-2-6 Fc 1 mm (f = 3 ... 13,2 Hz) contínuo conformidade com EN/IEC 60068-2-6 Fc 0,7 gn (f = 13.2...100 Hz) contínuo conformidade com EN/IEC 60068-2-6 Fc
resistência ao choque	15 gn para 11 ms conformidade com IEC 60068-2-27, testes Ea

Oferta sustentável

Status de oferta sustentável	Produto Não Green Premium
RoHS	Conforme - from 1148 - Schneider Electric declaration of conformity
REACh	Reference not containing SVHC above the threshold

Contractual warranty

Período	18 meses

Dimensions

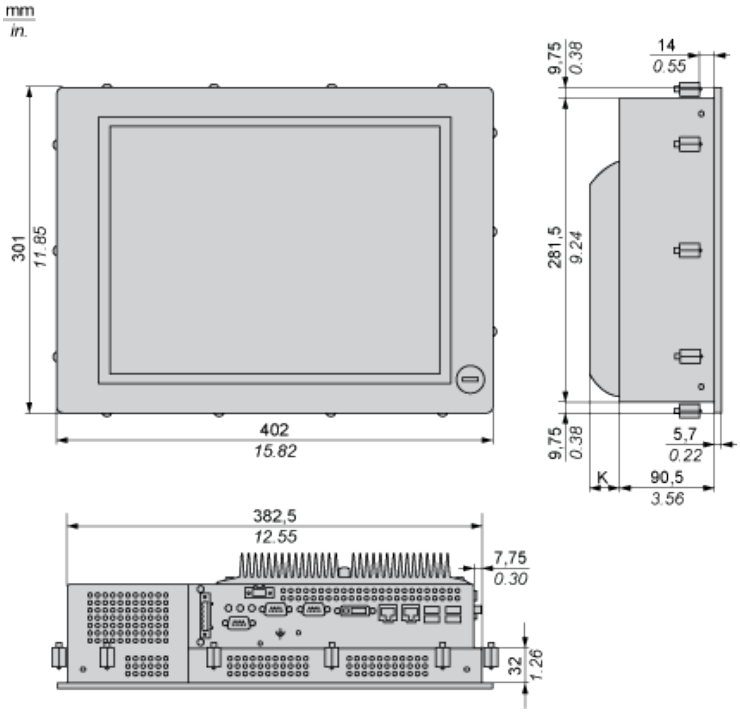

K : 12.8 mm / 0.50 in.

Spacing Requirements

Top, Bottom and Rear Sides	Left and Right Sides
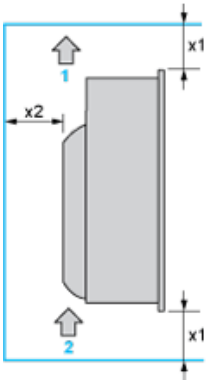 **1** Air out **2** Air in	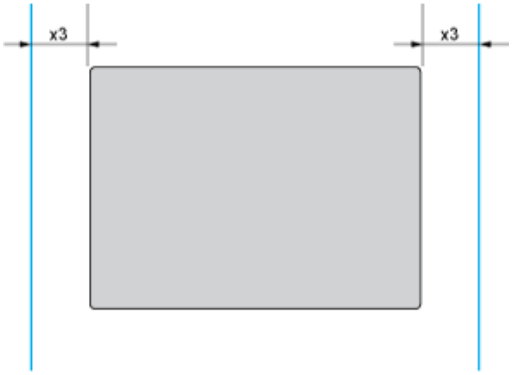
x1 > 100 mm (3.93 in.) **x2** > 50 mm (1.96 in.) **x3** > 10 mm (0.39 in.)	

Mounting Orientation

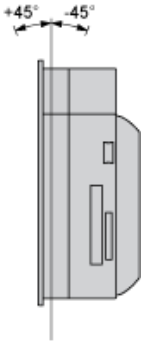

Panel Cut Dimensions

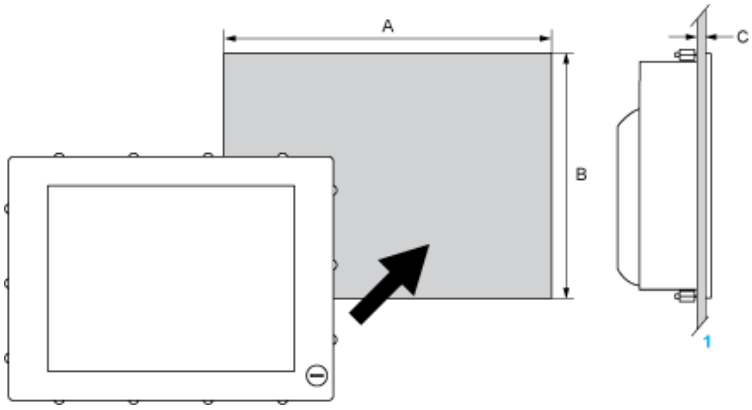

1 Installation panel

A	B	C
383.5 + 1/– 0 mm (15.10 + 0.04/– 0 in.)	282.5 + 1/– 0 mm (11.12 + 0.04/– 0 in.)	1.6...10 mm (0.06...0.39 in.)