ficha técnica do produto
Características

SR3B101B

MODULO LOGICO DISPLAY E RELOGIO 10ES 24VCA

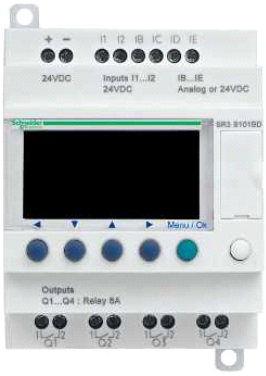

principal

Linha de produto	Zelio Logic
Tipo de produto ou componente	Relé inteligente modular

Complementar

Visor local	Com
Número de linhas de esquema de controle	<= 200 com FBD programação 120 com escada programação
Tempo do ciclo	6...90 ms
Hora de backup	10 anos em Ue 25 °C
Desvio de relógio	6 s/mês em Ue 25 °C 12 min/ano em Ue 0...55 °C
Verificações	Memória do programa em cada inicialização
Tensão nominal de fornecimento [Us]	24 V
Limites de tensão de alimentação	20.4...28.8 V
Frequência de alimentação	50/60 Hz
Corrente de alimentação	160 mA (sem extensão) 280 mA (com extensões)
Consumo de potência em VA	4 VA sem extensão 7.5 VA com extensões
Tensão de isolamento	1780 V
Tipo de proteção	Contra inversão de terminais (instruções de controle não executadas)
Número de entrada digital	6
Tensão de entrada digital	24 V CA
Corrente de entrada digital	4.4 mA
Frequência de entrada digital	47..0,53 Hz 57..0,63 Hz
Estado 1 de tensão garantido	>= 14 V para entrada discreta
Estado de tensão 0 garantido	<= 5 V para entrada discreta
Estado de corrente 1 garantido	> 2 mA para entrada discreta
Estado de corrente 0 garantido	< 0.5 mA para entrada discreta
Impedância de entrada	4.6 kOhm[Espaço][Espaço](entrada discreta)
Número de saídas	4 relay output(s)
Limites da tensão de saída	24..0,250 V CA 5..0,30 V CC (saída de relé)
Tipo e composição dos contatos	Não para saída de relé
Corrente térmica de saída	8 A para as 4 saídas (saída de relé)
Durabilidade elétrica	500000 ciclos CA-12 em Ue 230 V, 1.5 A para saída de relé em conformidade com EN/IEC 60947-5-1 500000 ciclos CA-15 em Ue 230 V, 0.9 A para saída de relé em conformidade com EN/IEC 60947-5-1 500000 ciclos CC-12 em Ue 24 V, 1.5 A para saída de relé em conformidade com EN/IEC 60947-5-1 500000 ciclos CC-13 em Ue 24 V, 0.6 A para saída de relé em conformidade com EN/IEC 60947-5-1
Capacidade de comutação em mA	>= 10 mA em Ue 12 V (saída de relé)

As informações fornecidas neste documento contêm descrições gerais e / ou características técnicas do desempenho dos produtos.
A intenção desse documento não é substituir e não deve ser usado para determinar a adequação ou confiabilidade destes produtos para aplicações específicas do usuário.
É dever de qualquer usuário ou integrador realizar a análise de risco adequada e completa, avaliação e teste dos produtos no que diz respeito à aplicação específica relevante ou utilização.
Nem a Schneider Electric, nem qualquer uma de suas filiais ou subsidiárias devem ser responsabilizadas pelo uso indevido das informações aqui contidas.

Taxa de produção em Hz	0.1 Hz a le para saída de relé 10 Hz sem carga para saída de relé
Durabilidade mecânica	10000000 cycles saída de relé
[Uimp] tensão suportável de impulso nominal	4 kV em conformidade com EN/IEC 60947-1 e EN/IEC 60664-1
Relógio	Com
Tempo de resposta	10 ms (do estado 0 para o estado 1) para saída de relé 5 ms (do estado 1 para o estado o) para saída de relé 50 ms com escada programação (do estado 0 para o estado 1) para entrada discreta 50 ms com escada programação (do estado 1 para o estado o) para entrada discreta 50..0,255 ms com FBD programação (do estado 0 para o estado 1) para entrada discreta 50..0,255 ms com FBD programação (do estado 1 para o estado o) para entrada discreta
Conexões - terminais	Screw terminals, clamping capacity: 1 x 0.2...1 x 2.5 mm² AWG 25...AWG 14 semi-solid Screw terminals, clamping capacity: 1 x 0.2...1 x 2.5 mm² AWG 25...AWG 14 solid Terminais de parafuso, capacidade de fixação: 1 x 0,25...1 x 2,5 mm² AWG 24 ... 14 AWG flexível com extremidade do cabo Terminais de parafuso, capacidade de fixação: 2 x 0,2...2 x 1,5 mm² AWG 24 ... 16 AWG sólido Screw terminals, clamping capacity: 2 x 0.25...2 x 0.75 mm² AWG 24...AWG 18 flexible with cable end
Torque de aperto	0.5 N.m
Categoria de sobretensão	III em conformidade com EN/IEC 60664-1
Peso do produto	0,25 kg

Ambiente

imunidade a microquebras	<= 10 ms repetido 20 vezes
certificações do produto	CSA C-Tick GL GOST UL
padrões	EN/IEC 60068-2-27 Ea EN/IEC 60068-2-6 Fc EN/IEC 61000-4-11 EN/IEC 61000-4-12 EN/IEC 61000-4-2, nível 3 EN/IEC 61000-4-3 EN/IEC 61000-4-4, nível 3 EN/IEC 61000-4-5 EN/IEC 61000-4-6, nível 3
grau de proteção IP	IP20 (bloco terminal) em conformidade com IEC 60529 IP40 (painel frontal) em conformidade com IEC 60529
característica ambiental	Diretiva CEM em conformidade com EN/IEC 61000-6-2 Diretiva CEM em conformidade com EN/IEC 61000-6-3 Diretiva CEM em conformidade com EN/IEC 61000-6-4 Diretiva CEM em conformidade com EN/IEC 61131-2 zona B Diretiva baixa tensão em conformidade com EN/IEC 61131-2
perturbação com radiação/conduzida	Classe B em conformidade com EN 55022-11 grupo 1
graus de poluição	2 em conformidade com EN/IEC 61131-2
temperatura ambiente do ar para funcionamento	-20...40 °C em invólucro não ventilado em conformidade com IEC 60068-2-1 e IEC 60068-2-2 -20...55 °C em conformidade com IEC 60068-2-1 e IEC 60068-2-2
temperatura ambiente do ar para armazenamento	-40...70 °C
altitude de funcionamento	2000 m
transporte de altitude	<= 3048 m
umidade relativa	95 % sem condensação ou goteira

Contractual warranty

Período	18 meses

Compact and Modular Smart Relays

Mounting on 35 mm/1.38 in. DIN Rail

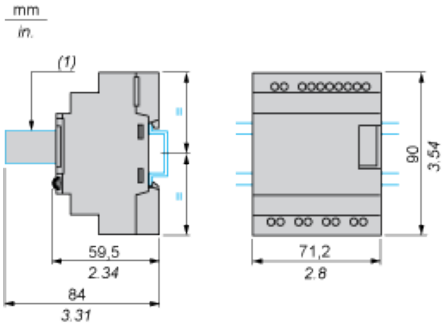

(1) With SR2USB01 or SR2BTC01

Screw Fixing (Retractable Lugs)

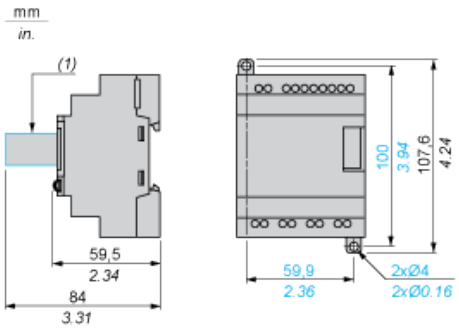

(1) With SR2USB01 or SR2BTC01

Position of Display

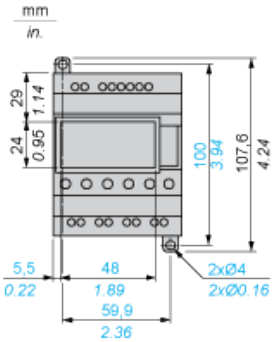

Connection of Smart Relays on AC Supply

SR••••1B, SR••••1FU

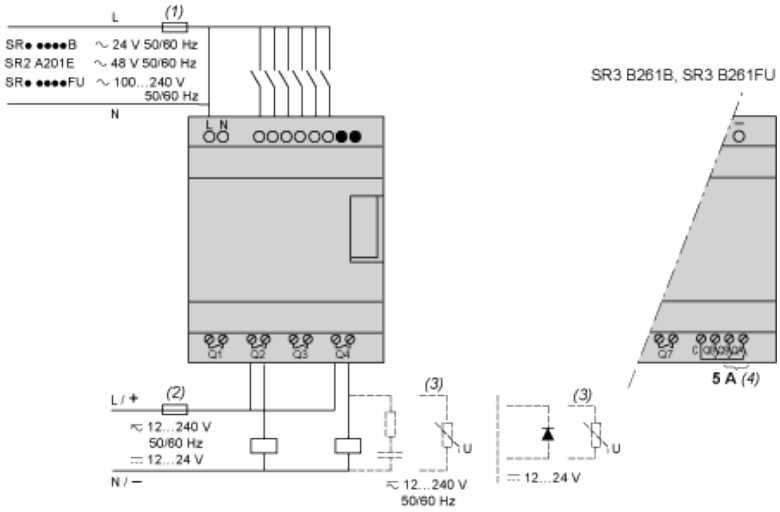

(1) 1 A quick-blow fuse or circuit-breaker.

(2) Fuse or circuit-breaker.

(3) Inductive load.

(4) Q9 and QA: 5 A (max. current in terminal C: 10 A).

With Discrete I/O Extension Module

SR3B•••B + SR3XT•••B, SR3B•••FU + SR3XT•••FU

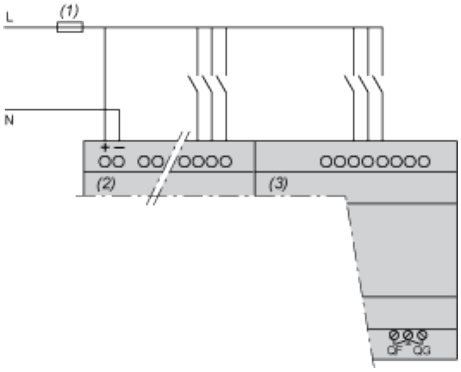

(1) 1 A quick-blow fuse or circuit-breaker.

QF and QG: 5 A for SR3XT141••

Compact and Modular Smart Relays

Electrical Durability of Relay Outputs

(in millions of operating cycles, conforming to IEC/EN 60947-5-1)

AC-12 (1)

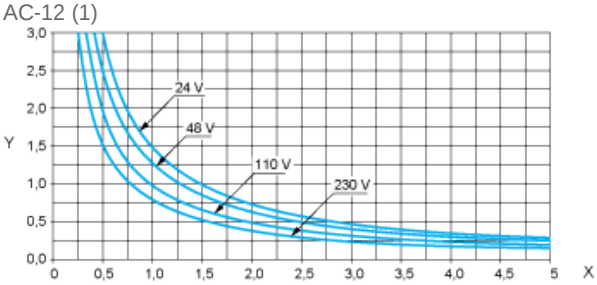

X: Current (A)

Y: Millions of operating cycles

(1) AC-12: switching resistive loads and opto-coupler isolated solid-state loads, cos ≥ 0.9.

AC-14 (1)

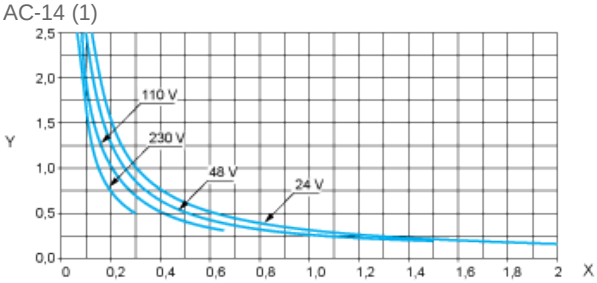

X: Current (A)

Y: Millions of operating cycles

(1) AC-14: switching small electromagnetic loads ≤ 72 VA, make: cos = 0.3, break: cos = 0.3.

AC-15 (1)

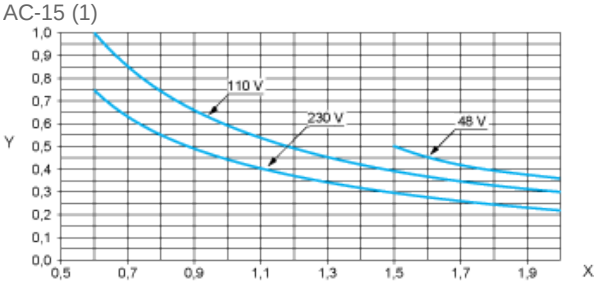

X: Current (A)

Y: Millions of operating cycles

(1) AC-15: switching electromagnetic loads ≥ 72 VA, make: cos = 0.7, break: cos = 0.4.