ficha técnica do produto
Características

RUNTAL BRASIL (11) 2626-4645

XMPA12B2131

PRESSOSTATO DE POTENCIA 1.3/12 BAR

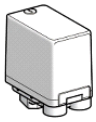

principal

Linha de produto	OsiSense XM
Tipo do sensor de pressão	Sensor de pressão eletromecânico
Nome do sensor de pressão	XMP
Tamanho do sensor de pressão	12 bar
Tipo de conexão de fluido	G 1/4 (fêmea) para ISO 228
Fluido controlado	Ar (0...70 °C) Água limpa (0...70 °C) Água do mar (0...70 °C)
Entrada de cabo	2 entradas roscadas para bucim Pg 13.5 para NF C 68-300
Tipo e composição dos contatos	2 NF ação rápida
Aplicação específica do produto	-
Tipo de operação do pressostato	Regulação entre 2 limiares
Conexão elétrica	Terminais de braçadeiras roscadas, capacidade de fixação: mínimo: 2 x 4 mm²
Tipo de circuito elétrico	Circuito de potência
Tipo de escala	Diferencial ajustável
Visor local	Sem
Venda por quantidade indivisível	1

Complementar

Linha ajustável de ponto de comutação na queda de pressão	0.3...10.3 bar
Intervalo de ajuste para definição alta	1.3...12 bar
Mínimo diferencial possível em definição baixa	1 bar
Mínimo diferencial possível em definição elevada	1.7 bar
Máximo diferencial possível em alta definição	8.4 bar
Pressão de destruição	30 bar
Tipo de válvula de descompressão	Sem
Tipo de controle	Sem
Tipo de bloco de terminais	4 terminais
Atuador de pressão	Diagrama
Materiais em contato com líquidos	Nitrilo com cobertura de tela Liga de zinco cromado
Material do invólucro	PA impregnada com fibra de vidro
Posição de funcionamento	Qualquer posição
Taxa de funcionamento	10 cic/mn
Precisão de repetição	< 3.5 %
[Ui] tensão de isolamento nominal	500 V em conformidade com EN/IEC 60947-1
[Uimp] tensão suportável de impulso nominal	6 kV para EN/IEC 60947-1
Resistência entre terminais	<= 25 MOhm em conformidade com IEC 60255-7, categoria 3 <= 25 MOhm para NF C 93-050 método A
Durabilidade elétrica	1000000 ciclos (1.5 kW, taxa de funcionamento: 10 cic/mn, fator de carga: 0.4, 400 V CA trifásico) 500000 ciclos (3 kW, taxa de funcionamento: 10 cic/mn, fator de carga: 0.4, 400 V CA trifásico) 600000 ciclos (1.5 kW, taxa de funcionamento: 10 cic/mn, fator de carga: 0.4, 230 V CA trifásico) 700000 ciclos (2.2 kW, taxa de funcionamento: 10 cic/mn, fator de carga: 0.4, 400 V CA trifásico)
Durabilidade mecânica	1000000 ciclos

As informações fornecidas neste documento contêm descrições gerais e / ou características técnicas do desempenho dos produtos.
A intenção desse documento não é substituir e não deve ser usado para determinar a adequação ou confiabilidade destes produtos para aplicações específicas do usuário.
É dever de qualquer usuário ou integrador realizar a análise de risco adequada e completa, avaliação e teste dos produtos no que diz respeito à aplicação específica relevante ou utilização.
Nem a Schneider Electric, nem qualquer uma de suas filiais ou subsidiárias devem ser responsabilizadas pelo uso indevido das informações aqui contidas.

Definição	Porca
Peso do produto	0,43 kg
Descrição de terminais ISO nº 1	(1-2)NA (3-4)NA
Profundidade	98 mm
Altura	106 mm
Largura	57 mm

Ambiente

certificações do produto	EAC
Normas	CE EN/IEC 60947-4-1
temperatura ambiente do ar para funcionamento	-25...70 °C
temperatura ambiente do ar para armazenamento	-40...70 °C
resistência à vibração	3 gn (f = 10...500 Hz) em conformidade com IEC 60068-2-6
resistência ao choque	50 gn para IEC 60068-2-27
classe de proteção contra choques elétricos	Classe I para IEC 60536
grau de proteção IP	IP54 para EN/IEC 60529

Oferta sustentável

Status de oferta sustentável	Produto Green Premium
RoHS	Conforme - from 0627 - Schneider Electric declaration of conformity
REACh	Reference not containing SVHC above the threshold
Instruções sobre final de vida de produto	Não necessita de operação de reciclagem específica

Contractual warranty

Período	18 meses

Dimensions

Without Decompression Valve

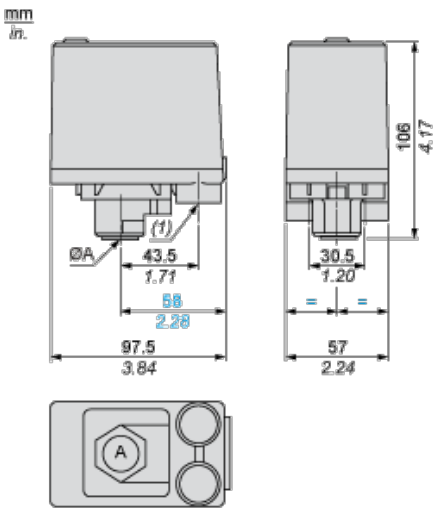

ØA G 1/4
=

(1) 2 tapped entries for Pg 13.5

Minimum Mounting Clearance

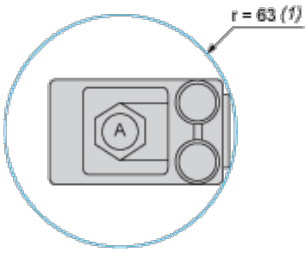

ØA G1/4
=

(1) Minimum clearance zone for screwing-on pressure switch at point A

Wiring Diagram

Terminal Connections

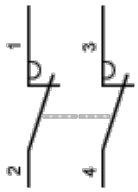

Curves

Operating Curves

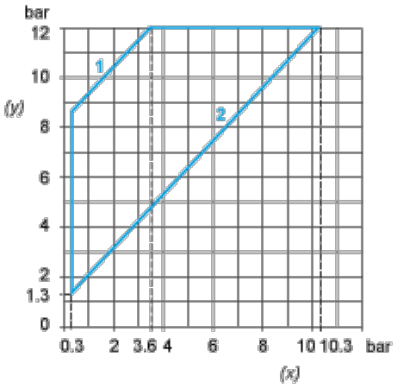

(y) Rising pressure
(x) Falling pressure
1 : Maximum differential
2 : Minimum differential

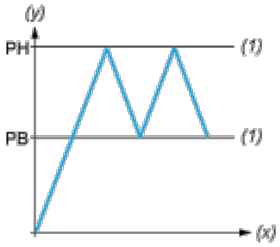

(y) Pressure
(x) Time
(1) Adjustable value
PH : High point
PB : Below point