ficha técnica do produto
Características

RUNTAL BRASIL (11) 2626-4645 XS130BLPBL2

SENSOR INDUTIVO CC D30 PNP NF 10MM CABO 2M

principal

Linha de produto	OsiSense XS
Nome da série	Função genérica
Tipo do sensor	Sensor de proximidade indutivo
Nome do sensor	XS1
Design do sensor	M30 cilíndrico
Tamanho	57 mm
Tipo de corpo	Fixo
Material do invólucro	Latão niquelado
Tipo de sinal de saída	Digital
Técnica de fiação	3 fios
[Sn] distância de detecção nominal	10 mm
Função de saída digital	1 NF
Tipo de saída digital	PNP
Conexão elétrica	Cabo
Comprimento do cabo	2 m
Tensão nominal de fornecimento [Us]	12 ... 24 V CC com proteção da polaridade inversa
Capacidade de comutação em mA	<= 200 mA com proteção contra sobrecargas e curtos-circuitos
Grau de proteção IP	IP67 para IEC 60529

Complementar

Rosca ISO	M30 x 1,5
Face de detecção	Frontal
Aceitação de montagem embutida do detector	Possibilidade de montagem embutida
Material	Metal
Material frontal	PBT
Zona de funcionamento	0...8 mm
Curso do diferencial	1...15% de Sr
Tipo de circuito de saída	CC
Composição de cabos	3 x 0,14 mm²
Material de isolamento do fio	PVC
LED de status	1 LED amarelo of estado de saída
Limites de tensão de alimentação	10...36 V CC
Frequência de comutação	<= 500 Hz
Quedas de tensão	<= 2 V a fechado estado
Consumo de corrente	<= 10 mA a sem carga
Primeiro atraso até	<= 15 ms
Tempo de resposta	<= 0.1 ms
Atraso de recuperação	<= 1 ms
Sinalização	CE
Comprimento roscado	44 mm
Altura	30 mm
Comprimento	57 mm
Peso do produto	0,165 kg

As informações fornecidas neste documento contêm descrições gerais e / ou características técnicas do desempenho dos produtos.
A intenção desse documento não é substituir e não deve ser usado para determinar a adequação ou confiabilidade destes produtos para aplicações específicas do usuário.
É dever de qualquer usuário ou integrador realizar a análise de risco adequada e completa, avaliação e teste dos produtos no que diz respeito à aplicação específica relevante ou utilização.
Nem a Schneider Electric, nem qualquer uma de suas filiais ou subsidiárias devem ser responsabilizadas pelo uso indevido das informações aqui contidas.

Ambiente

certificações do produto	CSA UL
temperatura ambiente do ar para funcionamento	-25...70 °C
temperatura ambiente do ar para armazenamento	-40...85 °C
resistência à vibração	25 gn amplitude = +/- 2 mm (f = 10...55 Hz) para IEC 60068-2-6
resistência ao choque	50 gn of 11 ms para IEC 60068-2-27

Oferta sustentável

Status de oferta sustentável	Produto Não Green Premium
RoHS	Conforme - from 0903 - Schneider Electric declaration of conformity
Perfil ambiental do produto	Disponível
Instruções sobre final de vida de produto	Disponível

Contractual warranty

Período	18 meses

Dimensions

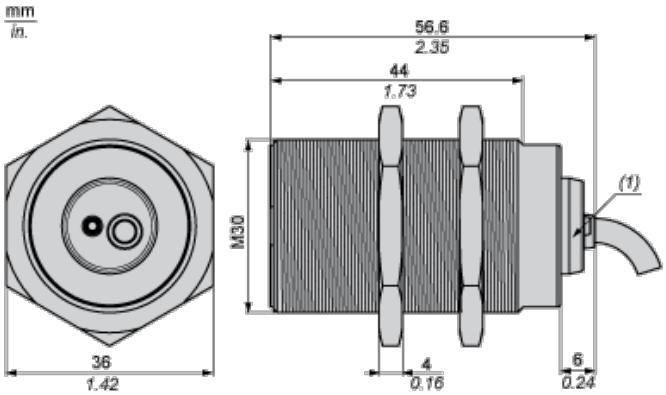

(1) LED

Minimum Mounting Distances

Side by side

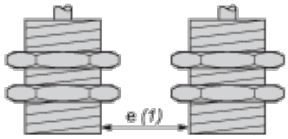

e (1) 20 mm/0.79 in
≥

Face to face

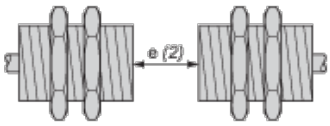

e (2) 120 mm/4.72 in
≥

Facing a metal object

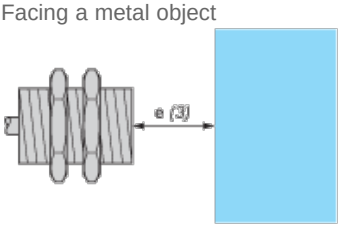

e (3) 30 mm/1.18 in.

≥

Wiring Schemes

PNP

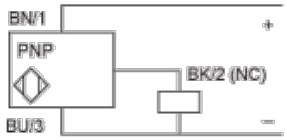

BU : Blue

BN : Brown

BK : Black

Performance Curves

Standard Steel Target : 30x30x1 mm

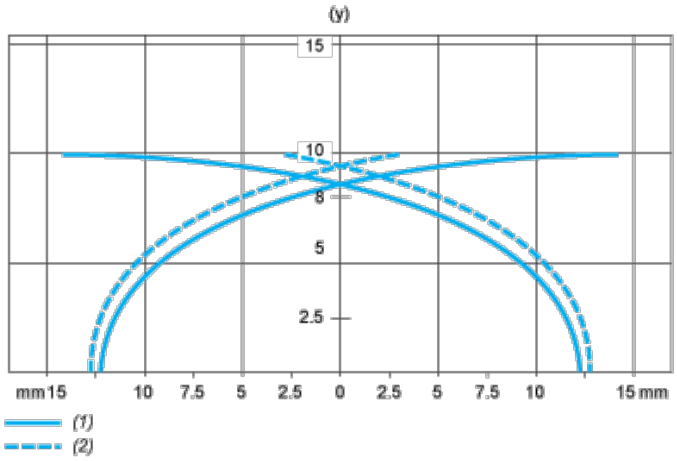

(1) Pick-up points

(2) Drop-out points (object approaching from the side)

(y) Sensing distance in mm