ficha técnica do produto
Características

RUNTAL BRASIL (11) 2626-4645

XS1M30MA250

SENSOR INDUTIVO D30 CA/CC NA 10MM CABO

principal

Linha de produto	OsiSense XS
Nome da série	Função genérica
Tipo do sensor	Sensor de proximidade indutivo
Configuração de fiação	2 fios
Tipo de circuito de saída	CA/CC
Tipo de proteção	Proteção contra curtos-circuitos
Aplicativo do dispositivo	2-fios AC proteção contra curto circuito
Nome do sensor	XS1
Design do sensor	M30 cilíndrico
Tamanho	60 mm
Tipo de corpo	Fixo
Aceitação de montagem embutida do detector	Possibilidade de montagem embutida
Material	Metal
Tipo de sinal de saída	Digital
Técnica de fiação	2 fios
[Sn] distância de detecção nominal	10 mm
Função de saída digital	1 NA
Conexão elétrica	Cabo
Comprimento do cabo	2 m
Tensão nominal de fornecimento [Us]	24 ... 240 V CA 50/60 Hz 24 ... 210 V CC
Capacidade de comutação em mA	5...200 mA CC com proteção contra sobrecargas e curtos-circuitos 5...300 mA CA com proteção contra sobrecargas e curtos-circuitos
Grau de proteção IP	Isolamento duplo IP68 para IEC 60529

Complementar

Tipo de rosca	M30 x 1,5
Face de detecção	Frontal
Material frontal	PPS
Material do invólucro	Latão niquelado
Zona de funcionamento	0...8 mm
Curso do diferencial	1...15% de Sr
Composição de cabos	2 x 0,34 mm²
Material de isolamento do fio	PvR
LED de status	1 LED verde of alimentação ligada 1 LED amarelo of estado de saída
Limites de tensão de alimentação	20...264 V CA/CC
Corrente residual	<= 1.5 mA of estado aberto
Frequência de comutação	<= 2.000 Hz CC <= 25 Hz CA
Quedas de tensão	<= 5,5 V a fechado estado
Primeiro atraso até	<= 70 ms
Tempo de resposta	<= 2 ms
Atraso de recuperação	<= 5 ms
Sinalização	CE

As informações fornecidas neste documento contêm descrições gerais e / ou características técnicas do desempenho dos produtos.
A intenção desse documento não é substituir e não deve ser usado para determinar a adequação ou confiabilidade destes produtos para aplicações específicas do usuário.
É dever de qualquer usuário ou integrador realizar a análise de risco adequada e completa, avaliação e teste dos produtos no que diz respeito à aplicação específica relevante ou utilização.
Nem a Schneider Electric, nem qualquer uma de suas filiais ou subsidiárias devem ser responsabilizadas pelo uso indevido das informações aqui contidas.

Comprimento roscado	51 mm
Altura	30 mm
Comprimento	60 mm
Peso do produto	0,205 kg

Ambiente

certificações do produto	CCC CSA UL
temperatura ambiente do ar para funcionamento	-25...70 °C
temperatura ambiente do ar para armazenamento	-40...85 °C
resistência à vibração	25 gn amplitude = +/- 2 mm (f = 10...55 Hz) para IEC 60068-2-6
resistência ao choque	50 gn of 11 ms para IEC 60068-2-27

Oferta sustentável

Status de oferta sustentável	Produto Green Premium
RoHS	Conforme - from 812 - Schneider Electric declaration of conformity
REACh	Reference not containing SVHC above the threshold
Perfil ambiental do produto	Disponível
Instruções sobre final de vida de produto	Disponível

Contractual warranty

Período	18 meses

Dimensions

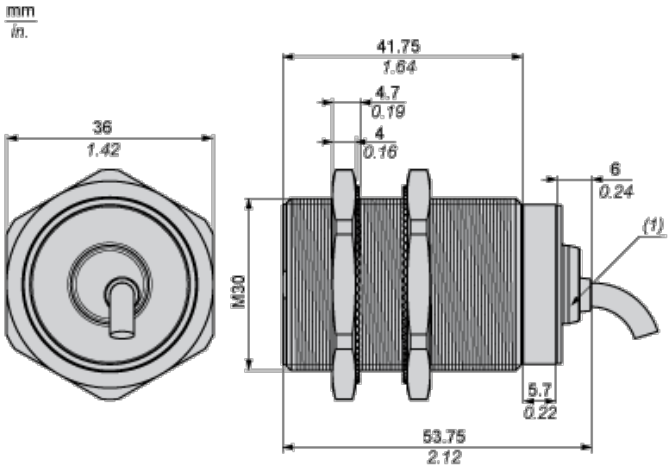

(1) LED

Minimum Mounting Distances

Side by side

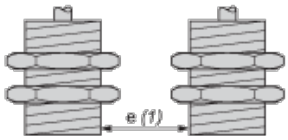

e (1) 20 mm/0.79 in
≥

Face to face

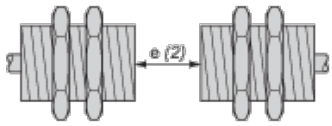

e (2) 120 mm/4.72 in
≥

Facing a metal object

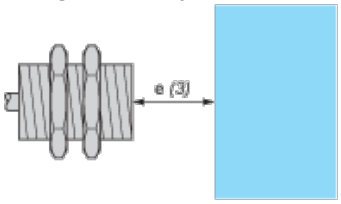

e (3) 30 mm/1.18 in.
≥

Wiring Schemes

2-Wire AC or DC

NO output

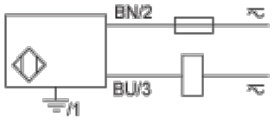

BU : Blue

BN : Brown

Performance Curves

Standard Steel Target : 30x30x1 mm

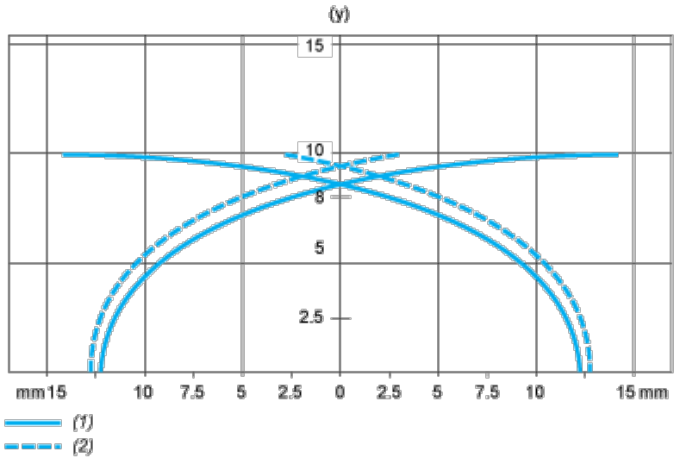

(1) Pick-up points

(2) Drop-out points (object approaching from the side)

(y) Sensing distance in mm