ficha técnica do produto
Características

RUNTAL BRASIL (11) 2626-4645

XS618B4PAM12

SENSOR INDUTIVO D18 SN=12MM PNP NA

principal

Linha de produto	OsiSense XS
Nome da série	Função genérica
Tipo do sensor	Sensor de proximidade indutivo
Aplicativo do dispositivo	Equipamento móvel
Nome do sensor	XS6
Design do sensor	M18 cilíndrico
Tamanho	72 mm
Tipo de corpo	Fixo
Aceitação de montagem embutida do detector	Sem possibilidade de montagem embutida
Material	Metal
Tipo de sinal de saída	Digital
Técnica de fiação	3 fios
[Sn] distância de detecção nominal	12 mm
Função de saída digital	1 NA
Tipo de circuito de saída	CC
Tipo de saída digital	PNP
Conexão elétrica	Conector macho M12 4 pinos
Tensão nominal de fornecimento [Us]	12 ... 48 V CC com proteção da polaridade inversa
Capacidade de comutação em mA	<= 200 mA CC com proteção contra sobrecargas e curtos-circuitos
Grau de proteção IP	IP67 para IEC 60529 IP69K para DIN 40050

Complementar

Tipo de rosca	M18 x 1
Face de detecção	Frontal
Material frontal	PPS
Material do invólucro	Latão niquelado
Zona de funcionamento	0...9.6 mm
Curso do diferencial	1...15% de Sr
LED de status	1 LED (amarelo) of estado de saída
Limites de tensão de alimentação	10...58 V CC
Frequência de comutação	<= 1.000 Hz CC
Quedas de tensão	<= 2 V fechado estado
Consumo de corrente	<= 10 mA (sem carga)
Primeiro atraso até	<= 10 ms
Tempo de resposta	<= 0.3 ms
Atraso de recuperação	<= 0.7 ms
Sinalização	CE
Comprimento roscado	44 mm
Comprimento	72 mm
Peso do produto	0,04 kg

Ambiente

As informações fornecidas neste documento contêm descrições gerais e / ou características técnicas do desempenho dos produtos.
A intenção desse documento não é substituir e não deve ser usado para determinar a adequação ou confiabilidade destes produtos para aplicações específicas do usuário.
É dever de qualquer usuário ou integrador realizar a análise de risco adequada e completa, avaliação e teste dos produtos no que diz respeito à aplicação específica relevante ou utilização.
Nem a Schneider Electric, nem qualquer uma de suas filiais ou subsidiárias devem ser responsabilizadas pelo uso indevido das informações aqui contidas.

certificações do produto	CSA UL E2
temperatura ambiente do ar para funcionamento	-25...70 °C
temperatura ambiente do ar para armazenamento	-40...85 °C
resistência à vibração	25 gn on Din rail +/- 2 mm (f = 10...55 Hz) para IEC 60068-2-6
resistência ao choque	50 gn (Duração = 11 ms) para IEC 60068-2-27

Oferta sustentável

Status de oferta sustentável	Produto Green Premium
RoHS	Conforme - from 936 - Schneider Electric declaration of conformity
REACh	Reference not containing SVHC above the threshold
Perfil ambiental do produto	Disponível
Instruções sobre final de vida de produto	Disponível

Contractual warranty

Período	18 meses

Dimensions

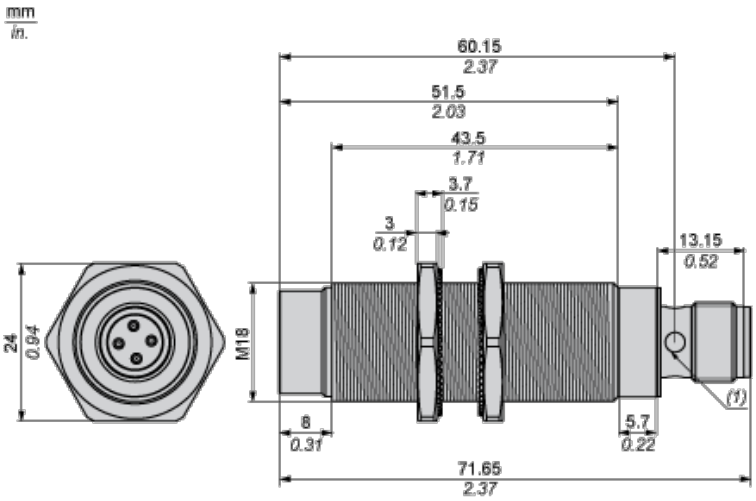

(1) LED

Minimum Mounting Distances

Side by side

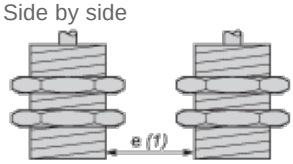

e (1) 72 mm/2.83 in.
≥

Face to face

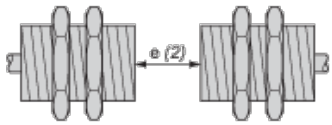

e (2) 144 mm/5.67 in.
≥

Facing a metal object

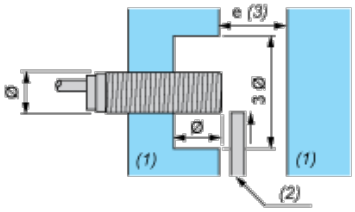

e (3) 36 mm/1.42 in
≥

(1) Metal

(2) Object to be detected

Wiring Schemes

M12 connector

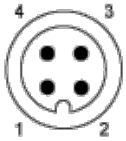
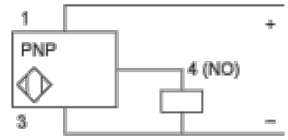
PNP