ficha técnica do produto
Características

RUNTAL BRASIL (11) 2626-4645 XT7C40PC440

SENSOR CAPACITIVO NA/NF PNP

principal

Linha de produto	OsiSense XT
Tipo do sensor	Sensor de proximidade capacitivo
Aplicação específica do produto	Detecção de materiais isolados
Nome do sensor	XT7
Design do sensor	Forma de 40 x 40 x 117
Tamanho	117 mm
Tipo de corpo	Corpo de ligação
Aceitação de montagem embutida do detector	Possibilidade de montagem embutida
Material	Plástico
Material do invólucro	Plástico
Tipo de sinal de saída	Digital
Técnica de fiação	4 fios
[Sn] distância de detecção nominal	15 mm
Função de saída digital	1 NF + 1 NA
Tipo de circuito de saída	CC
Tipo de saída digital	PNP
Conexão elétrica	Terminal da braçadeira de parafuso 4 x 1,5 mm²
Tensão nominal de fornecimento [Us]	12...48 V CC
Tempo de resposta	<= 5 ms
Grau de proteção IP	IP67 conformidade com IEC 60529

Complementar

Face de detecção	Cabeça do revólver de 5 posições
Curso do diferencial	< 0,2 x Sr
Precisão de repetição	< 0,1 x Sr
Entrada de cabo	1 entrada roscada para bucim Pg 13.5
LED de status	1 LED (verde) para indicação do estado da alimentação 1 LED (amarelo) para indicação do estado de saída
Limites de tensão de alimentação	10...58 V CC
Tipo de proteção	Proteção contra curtos-circuitos
Frequência de comutação	<= 100 Hz
Quedas de tensão	<= 2 V fechado
Consumo de corrente	<= 10 mA
Primeiro atraso até	<= 30 ms
Atraso de recuperação	<= 5 ms
Corrente de comutação máxima	200 mA
Sinalização	CE
Configuração	Sensibilidade por potenciômetro
Profundidade	40 mm
Altura	117 mm
Largura	40 mm
Peso do produto	0,22 kg

Ambiente

certificações do produto	CSA UL

As informações fornecidas neste documento contêm descrições gerais e / ou características técnicas do desempenho dos produtos.
A intenção desse documento não é substituir e não deve ser usado para determinar a adequação ou confiabilidade destes produtos para aplicações específicas do usuário.
É dever de qualquer usuário ou integrador realizar a análise de risco adequada e completa, avaliação e teste dos produtos no que diz respeito à aplicação específica relevante ou utilização.
Nem a Schneider Electric, nem qualquer uma de suas filiais ou subsidiárias devem ser responsabilizadas pelo uso indevido das informações aqui contidas.

temperatura ambiente do ar para funcionamento	-25...70 °C

Oferta sustentável

Status de oferta sustentável	Produto Não Green Premium
RoHS	Será conforme Ligar 3Q2013 Será conforme Ligar 3Q2013

Contractual warranty

Período	18 meses

Dimensions

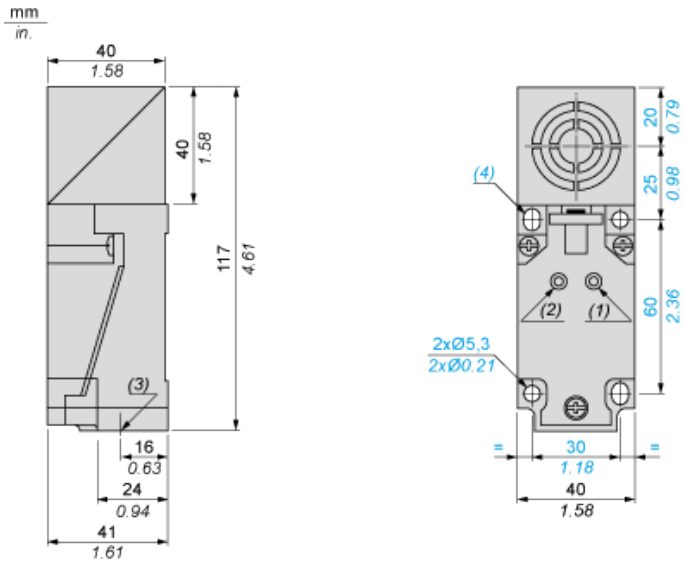

(1) Output LED

(2) Supply LED

(3) 1 tapped entry for 13P cable gland

(4) 2 elongated holes Ø 5.3 x 7

Setting-up

Minimum Mounting Distances (mm)

Side by side

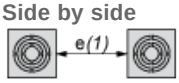

e(1) 40
≥

Face to face

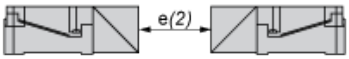

e(2) 120
≥

Wiring Diagram
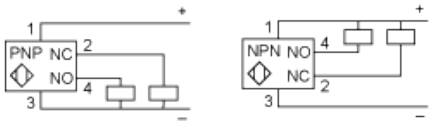
3-wire DC NO + NC Output