ficha técnica do produto
Características

RUNTAL BRASIL (11) 2626-4645

XVGB3

COLUNA LUMINOSA 3 ELEM.LED D60MM IP23 24VCA CC TUBO E SUP. EM L VM AM VD

principal

Linha de produto	XVG Harmony
Tipo de produto ou componente	Completa de pré-fio de luz torre monolítica
Tipo de unidade de conjunto de indicadores ou indicadores luminosos	3 unidades luminosas
Material	PC (UL94 V-2) globe ABS (UL94HB) tube body Aluminium tube
Diâmetro de montagem	60 mm
Nome do componente	XVG
Montagem do dispositivo	Tubo com L bracket
Fonte de luz	LED steady green LED steady red LED steady amber
Bloco luminoso colorido	Vermelho / amarelo / verde
Tipo base do conjunto de indicadores	Base sem buzzer

Complementar

Tensão nominal de fornecimento [Us]	24 V 24 V CA/CC CA/CC
Seção transversal do cabo	0.33 mm²
[Uimp] tensão suportável de impulso nominal	0.5 kV
Consumo de corrente	109 mA
Consumo de energia	3.1 W
Frequência fundamental	2,64 kHz
Peso do produto	0,46 kg

Ambiente

certificações do produto	CE
temperatura ambiente do ar para armazenamento	-35...70 °C
temperatura ambiente do ar para funcionamento	-10...50 °C
grau de proteção IP	IP23

Oferta sustentável

Status de oferta sustentável	Produto Não Green Premium
RoHS	Conforme - from 0844 - Schneider Electric declaration of conformity
REACh	Reference not containing SVHC above the threshold

Contractual warranty

Período	18 meses

Dimensions

As informações fornecidas neste documento contêm descrições gerais e / ou características técnicas do desempenho dos produtos.
A intenção desse documento não é substituir e não deve ser usado para determinar a adequação ou confiabilidade destes produtos para aplicações específicas do usuário.
É dever de qualquer usuário ou integrador realizar a análise de risco adequada e completa, avaliação e teste dos produtos no que diz respeito à aplicação específica relevante ou utilização.
Nem a Schneider Electric, nem qualquer uma de suas filiais ou subsidiárias devem ser responsabilizadas pelo uso indevido das informações aqui contidas.

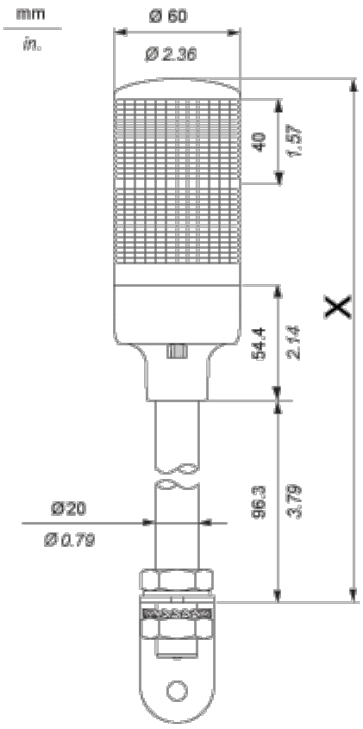

Mounting

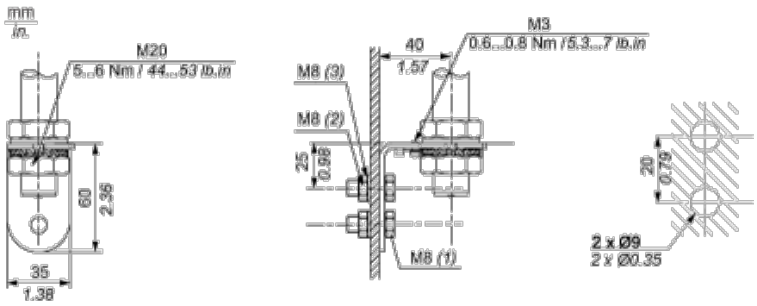

(1) Thickness +10 mm/0.39 in

(2) Hexagon Nut

(3) Washer

Wiring

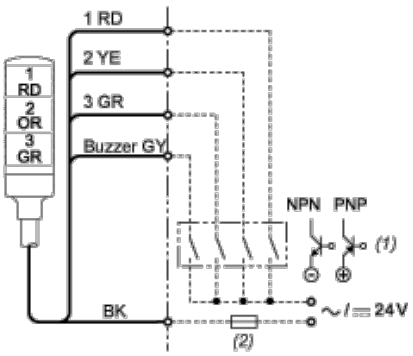

(1) “ON” for lighting and/or applying continuous sound.

(2) Fuse (rated current: 0.5 A)