ficha técnica do produto
Características

RUNTAL BRASIL (11) 2626-4645

XVGB4H

COLUNA LUMINOSA 4 ELEM.LED D60MM IP53 24VCA CC TUBO E BASE FIXACAO VM AM VD AZ

principal

Linha de produto	XVG Harmony
Tipo de produto ou componente	Completa de pré-fio de luz torre monolítica
Tipo de unidade de conjunto de indicadores ou indicadores luminosos	4 unidades iluminadas
Material	PC (UL94 V-2) globe ABS (UL94HB) tube body Aluminium tube
Diâmetro de montagem	60 mm
Nome do componente	XVG
Montagem do dispositivo	Tubo de montagem com placa de fixação
Fonte de luz	LED steady blue LED steady green LED steady red LED steady amber
Bloco luminoso colorido	Vermelho / amarelo / verde / azul
Tipo base do conjunto de indicadores	Base sem buzzer

Complementar

Tensão nominal de fornecimento [Us]	24 V 24 V CA/CC CA/CC
Seção transversal do cabo	0.33 mm²
[Uimp] tensão suportável de impulso nominal	0.5 kV
Consumo de corrente	135 mA
Consumo de energia	3.3 W
Frequência fundamental	2,64 kHz
Peso do produto	0,4 kg

Ambiente

certificações do produto	CE
temperatura ambiente do ar para armazenamento	-35...70 °C
temperatura ambiente do ar para funcionamento	-10...50 °C
grau de proteção IP	IP53

Oferta sustentável

Status de oferta sustentável	Produto Não Green Premium
RoHS	Conforme - from 0844 - Schneider Electric declaration of conformity
REACh	Reference not containing SVHC above the threshold

Contractual warranty

Período	18 meses

Dimensions

As informações fornecidas neste documento contêm descrições gerais e / ou características técnicas do desempenho dos produtos.
A intenção desse documento não é substituir e não deve ser usado para determinar a adequação ou confiabilidade destes produtos para aplicações específicas do usuário.
É dever de qualquer usuário ou integrador realizar a análise de risco adequada e completa, avaliação e teste dos produtos no que diz respeito à aplicação específica relevante ou utilização.
Nem a Schneider Electric, nem qualquer uma de suas filiais ou subsidiárias devem ser responsabilizadas pelo uso indevido das informações aqui contidas.

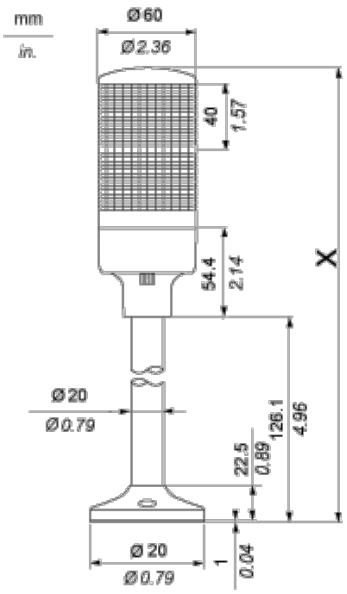

Mounting

Ø54 mm/2.13 in., Standard

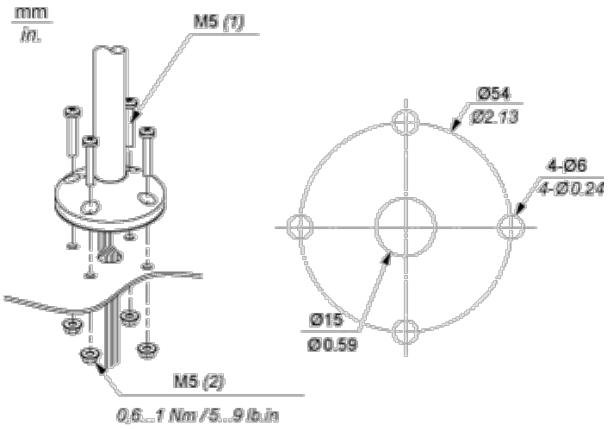

(1) Thickness + 10 mm/0.39 in.

(2) Hexagon Nut with flange

Wiring

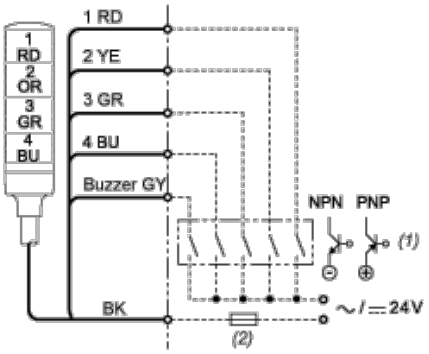

(1) “ON” for lighting and/or applying continuous sound.

(2) Fuse (rated current: 0.5 A)